Обозначение	Наименование	Кол.	Примечание
R1	Тензометр ПИ4.689.003	1	
R2	Реохорд ПИ4.683.005	1	
	Резисторы		
R3	247,8 Ом ± 1% ПИ5.634.242 - 14	1	
R4	223,2 Ом ± 1% -13	1	
R5	201,1 Ом ± 1% -12	1	
R6	181,2 Ом ± 1% -11	1	
R7	163,2 Ом ± 1% -10	1	
R8	147 Ом ± 1% -09	1	
R9	132,5 Ом ± 1% -08	1	
R10	119,3 Ом ± 1% -06	1	
R11	107,5 Ом ± 1% -05	1	
R12	96,9 Ом ± 1% -04	1	
R13	87,2 Ом ± 1% -03	1	
R14	78,6 Ом ± 1% -02	1	
R15	70,8 Ом ± 1% -01	1	
R16	63,8 Ом ± 1% ПИ5.634.242	1	
R17	130 Ом ± 1% ПИ5.634.242 - 07	1	
R18	ПКВ-1-II-100кОм±0,5% ОЖО.467.501 ТУ	1	
R19	ПКВ-1-II-180кОм±0,5% ОЖО.467.501 ТУ	1	
R20	21471 Ом ± 0,1% ПИ5.634.242 - 54	1	
R21	10679 Ом ± 0,1% -50	1	
R22	6496 Ом ± 0,1% -46	1	
R23	4282 Ом ± 0,1% -43	1	

1	мэ4811		11.11.7	
Изм	ли17209		16.12.76	ПИ2.737.004 ПЭ3
Лист	№ докум.	Подп.	Дата	
Разраб.	Ильиныина		19.1.76	Мост термисторный образцовый МТ-3
	Петров		20.7.76	Лит. О1 — Лист 1 — Листов 7
Н. контр.	Добкина		14.9.76	Перечень элементов
Утв.	Петров		21.7.76	

Обозначение	Наименование	Кол.	Примечание
	Резисторы		
R24	3065 Ом ±0,1% ПИ5.634.242 -40	1	
R25	2283 Ом ±0,1% -38	1	
R26	1769 Ом ±0,1% -35	1	
R27	1414 Ом ±0,1% -33	1	
R28	1148 Ом ±0,1% -30	1	
R29	954 Ом ±0,1% -28	1	
R30	802 Ом ±0,1% -25	1	
R31	685 Ом ±0,1% -23	1	
R32	590 Ом ±0,1% -22	1	
R33	512 Ом ±0,1% -21	1	
R34	449 Ом ±0,1% -20	1	
R35	394 Ом ±0,1% -19	1	
R36	352 Ом ±0,1% -18	1	
R37	342 Ом ±0,1% -17	1	
R38	255 Ом ±0,1% -15	1	
R39	10182 Ом ±0,1% -49	1	
R40	271,4 Ом ±0,1% -16	1	
R41	ППБ-3А-3,3 кОм ±10% ОЖО.468.512 ТУ	1	
R42	ППБ-3А-47 Ом ±10% ОЖО.468.512 ТУ	1	
R43	8253 Ом ±0,1% ПИ5.634.242 -47	1	
R44	768 Ом ±0,1% -24	1	
R45	849 Ом ±0,1% -26	1	
R46	952 Ом ±0,1% -27	1	
R47	1072 Ом ±0,1% -29	1	
R48	1215 Ом ±0,1% -31	1	
R49	1386 Ом ±0,1% -32	1	
R50	1601 Ом ±0,1% -34	1	
R51	1852 Ом ±0,1% -36	1	
R52	2172 Ом ±0,1% -37	1	
R53	2588 Ом ±0,1% -39	1	
R54	3109 Ом ±0,1% -41	1	

Поз. обозначение	Наименование	Кол	Примечание
	Резисторы		
R55	3831 Ом ±0,1% ПИ5.634.242 – 42	1	
R56	4789 Ом ±0,1% – 44	1	
R57	6201 Ом ±0,1% – 45	1	
R58	8291 Ом ±0,1% – 48	1	
R59	11632 Ом ±0,1% – 51	1	
R60	17470 Ом ±0,1% – 52	1	
R61	28987 Ом ±0,1% – 55	1	
R62	ПКВ-1-II-82 кОм ±0,5% ОЖО.467.501 ТУ	1	
R63	ПКВ-1-II-220 кОм ±0,5% ОЖО.467.501 ТУ	1	
R64	ПКВ-1-II-130 кОм ±0,5% ОЖО.467.501 ТУ	1	
R65	129,6 Ом ±0,1% ПИ5.634.234 – 16	1	
R66	209,44 Ом ±0,1% – 18	1	
R67	332,83 Ом ±0,1% – 26	1	
R68	534,12 Ом ±0,1% – 33	1	
R69	1571,2 Ом ±0,1% – 43	1	
R70	5201 Ом ±0,1% – 49	1	
R71	ПКВ-1-II-91 кОм ±0,5% ОЖО.467.501 ТУ	1	
R72	ПКВ-1-II-200 кОм ±0,5% ОЖО.467.501 ТУ	1	
R73	28526 Ом ±1% ПИ5.634.234 – 51	1	
R74	3126,6 Ом ±0,1% – 48	1	
R75	5,5 Ом ±1% – 10	1	
R76	9730,3 Ом ±0,1% – 50	1	
R77	19297 Ом ±0,1% ПИ5.634.242	1	
R78	973,03 Ом ±0,1% ПИ5 634 234 – 39	1	
R79	3077 Ом ±0,1% – 47	1	
R80	225 Ом ±0,05% – 19	1	
R81,R82	651,05 Ом ±0,05% – 36	2	
R83	225 Ом ±0,05% – 19	1	
R84	300 Ом ±0,05% – 25	1	
R85	1200 Ом ±0,05% – 41	1	
R86	276,92 Ом ±0,05% – 23	1	

Значение	Наименование		Кол.	Примечание
	Резисторы			
R87	352,94 Ом ± 0,05%	ПИ5.634.234-21	1	
R88	400 Ом ± 0,05%	-28	1	
R89	439,03 Ом ± 0,05%	-29	1	
R90	545,45 Ом ± 0,05%	-34	1	
R91	720 Ом ± 0,05%	-38	1	
R92	1200 Ом ± 0,05%	-41	1	
R93	1800 Ом ± 0,05%	-45	1	
R94	3600 Ом ± 0,05%	-46	1	
R95	300 Ом ± 0,05%	-25	1	
R96	450 Ом ± 0,05%	-30	1	
R97	241,19 Ом ± 0,1%	-20	1	
R98	250,37 Ом ± 0,1%	-22	1	
R99	284,61 Ом ± 0,05%	-24	1	
R100	501,47 Ом ± 0,05%	-31	1	
R101	1000 Ом ± 1%	-40	1	
R102	510 Ом ± 1%	-32	1	
R103	657 Ом ± 0,05%	-37	1	
R104	0,0214 Ом ± 10%	-01	1	
R105	0,0194 Ом ± 10%	ПИ5.634.234	1	
R106	0,1814 Ом ± 2%	-03	1	
R107	0,1451 Ом ± 2%	-02	1	
R108	0,3527 Ом ± 1%	-04	1	
R109	1,28 Ом ± 0,2%	-07	1	
R110	1,052 Ом ± 0,2%	-06	1	
R111	1,448 Ом ± 0,1%	-08	1	
R112	1,98 Ом ± 0,1%	-09	1	
R113	11,52 Ом ± 0,05%	-11	1	
R114	1303,6 Ом ± 0,1%	-42	1	
R115	250 Ом ± 0,05%	-22	1	
R116	1729,8 Ом ± 0,1%	-44	1	
R117	547,02 Ом ± 0,05%	-35	1	

Поз. обозначение	Наименование	Кол.	Примечание
	Резисторы		
R118	172,98 Ом±0,05% ПИ5.634.234-17	1	
R119	27,145 Ом±0,05% -12	1	
R120	80 Ом±0,05% -13	1	
R121	1 Ом ± 1% -05	1	
R122	100 Ом±1% -15	1	
R123	1 Ом ± 1% -05	1	
R124	80,16 Ом±0,05% -14	1	
R125*	С2-13-0,25-39,2 кОм±1%-Б ОЖО.467.036ТУ	1	26,7...82,5к
R126	С2-13-0,25-1 кОм ± 1%-Б ОЖО.467.036ТУ	1	
R127*	С2-13-0,25-56,2 Ом ±1%-Б ОЖО.467.036ТУ	1	24 Ом
R128*	С2-13-0,25-5,11 кОм±1%-Б ОЖО.467.036ТУ	1	10 кОм
	Конденсаторы		
C1	МБМ-160-0,5±10% ГОСТ 8171-75 ~~К73-9-2-160-0,5±10% ОЖО.462.032ТУ~~	1	
C2	К50-35-12-20 ОЖО.464.042ТУ	1	
B1	Переключатель 3П2Н2 ЕЩ0.360.600ТУ	1	
B2	Тумблер ТВ2-1 УС0.360.049 ТУ	1	
B3	Переключатель 15П1Н1 ЕЩ0.360.600ТУ	1	
B4	Переключатель 4П8У-К8кУЕ0.360.022ТУ	1	
B5	Переключатель 23П2Н1 ЕЩ0.360.600ТУ	1	
B6	Переключатель ПИ6.618.097	1	
B7	Переключатель 4П4Н2 ЕЩ0.360.600ТУ	1	

Начение	Наименование	Кол.	Примечание
ИП1	Микроамперметр М1692, 100мкА, рабочее положение – вертикальное ТУ 25-04-132-73	1	
Кл1..Кл22	Клемма КП-1а га 0.483.002 ТУ	22	
Л1	Лампа СМ28-0,05-1 ТУ16-535-641-72	1	
~~П1~~	~~Плата ПИ6.679.060~~	~~1~~	
Пр1	Предохранитель ВП I-1-1,0А ОЮ0.480.003 ТУ	1	
	Колодки гнездные РП14 ЕС3.656.015ТУ		
Ш1	РП14-30Л	1	
Ш2..Ш5	РП14-16Л	4	
Ш6..Ш8	РП14-10Л	3	
Ш9	Шнур ШБПВГ2×0,75 ГОСТ 7399-71	1	l=2,2м
Ш10	Колодка гнездная РП14-10Л ЕС3.656.015ТУ	1	
У1	Блок питания БП ПИ5.087.072	1	
У2	Стабилизатор напряжения СН-10 ПИ5.123.080	1	
У3	Стабилизатор напряжения СН-40 ПИ5.123.081	1	
У4	Усилитель САК ПИ5.032.043	1	
У5	Усилитель измерительный УИ ПИ5.032.042	1	

Обозначение	Наименование	Кол.	Примечание
У6	Фотоблок ФБ1 ПИ5.037.006	1	
У7,У8	Фотоблок ФБ2 ПИ5.037.006-01	2	
У9	Блок термопреобразователя тока БТ ПИ5.121.054	1	

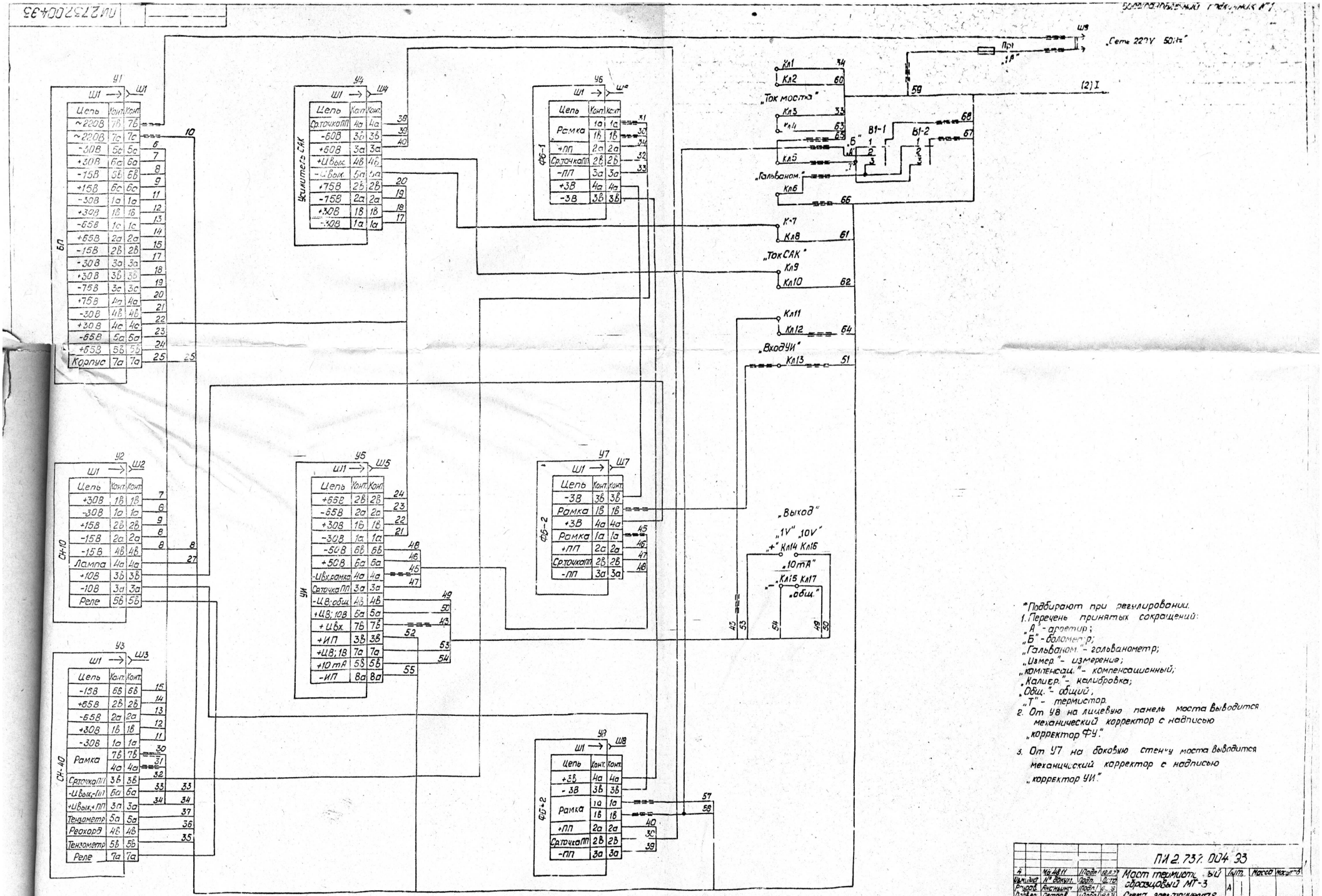

*Подбирают при регулировании.

1. Перечень принятых сокращений:
„А" - аретир;
„Б" - болометр;
„Гальваном." - гальванометр;
„Измер." - измерение;
„компенсац." - компенсационный;
„Калибр." - калибровка;
„Общ." - общий;
„Т" - термистор.
2. От У8 на лицевую панель моста выводится механический корректор с надписью „корректор ФУ".
3. От У7 на боковую стенку моста выводится механический корректор с надписью „корректор УИ".

4		Мб 48 11	Подп.	12.11.77	ПИ 2.737.004 93			
Изм.	Лист	№ докум.	Подп.	Дата	Мост термистор-ный образцовый МТ-3	Лит.	Масса	Масштаб
Разраб.		Анисимова	Подп.	[illegible]		А		
Провер.		Петров	Подп.	14.9.76	Схема электрическая принципиальная	Лист 1	Листов 2	
Т. контр.								
Н. контр.		Добкина	Подп.	14.9.76				
Утв.		Петров	Подп.	14.9.76				

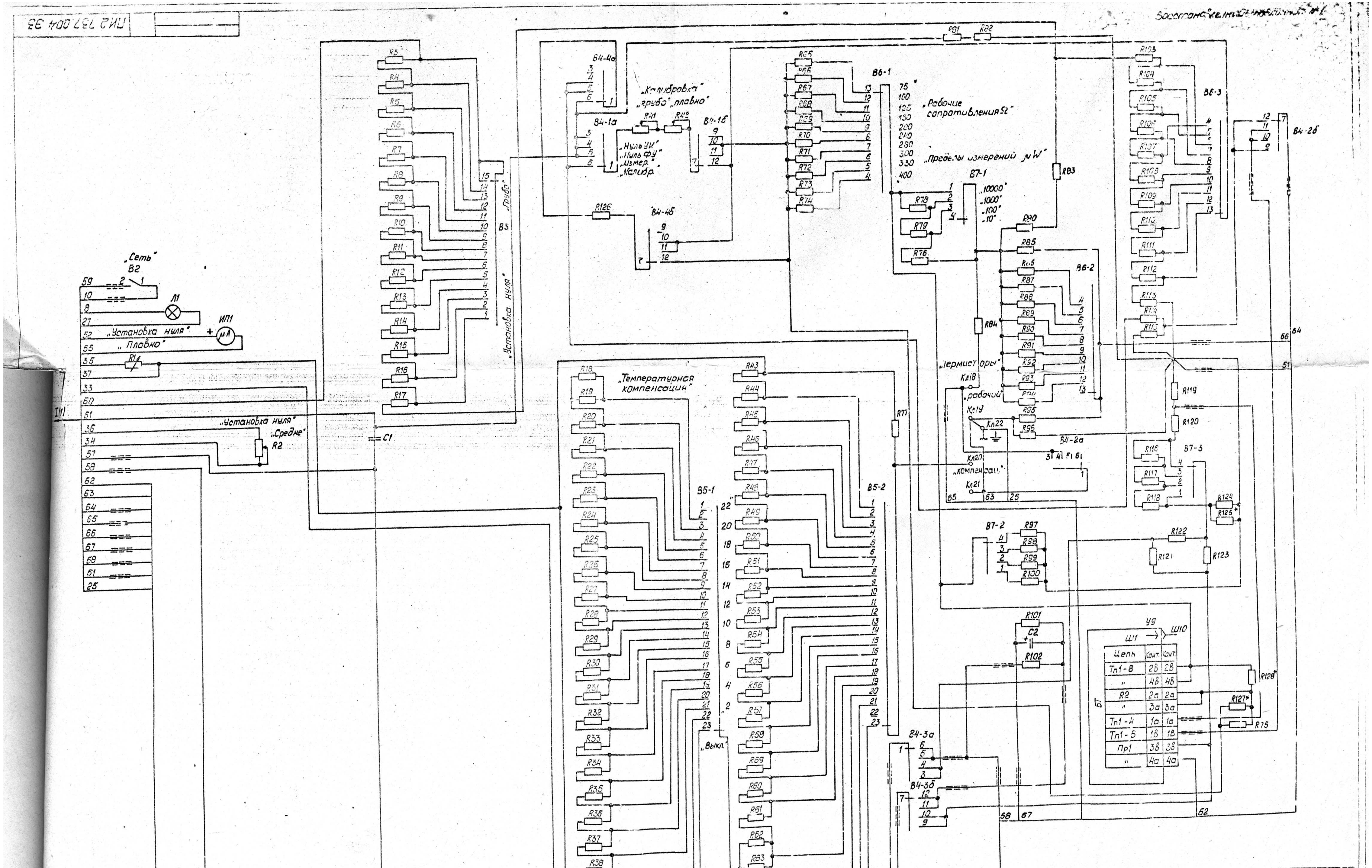

					ПИ2.737.004 Э3	
7		Ч95430	Подп.	9.11.78	Мост термисторный образцовый МТ-3 Схема электрическая принципиальная	Лит. А · Масса · Масштаб
Изм.	Лист	№ докум.	Подп.	Дата		
Разраб.		Ананьинс	Подп.	13.9.76		Лист 2 · Листов 2
Провер.		Петров	Подп.	14.9.76		
Т. контр.						
Н. контр.		Долкина	Подп.	14.9.76		
Утв.		Петров	Подп.	14.9.76		

Формат 24

ПИ5.032.042Э3

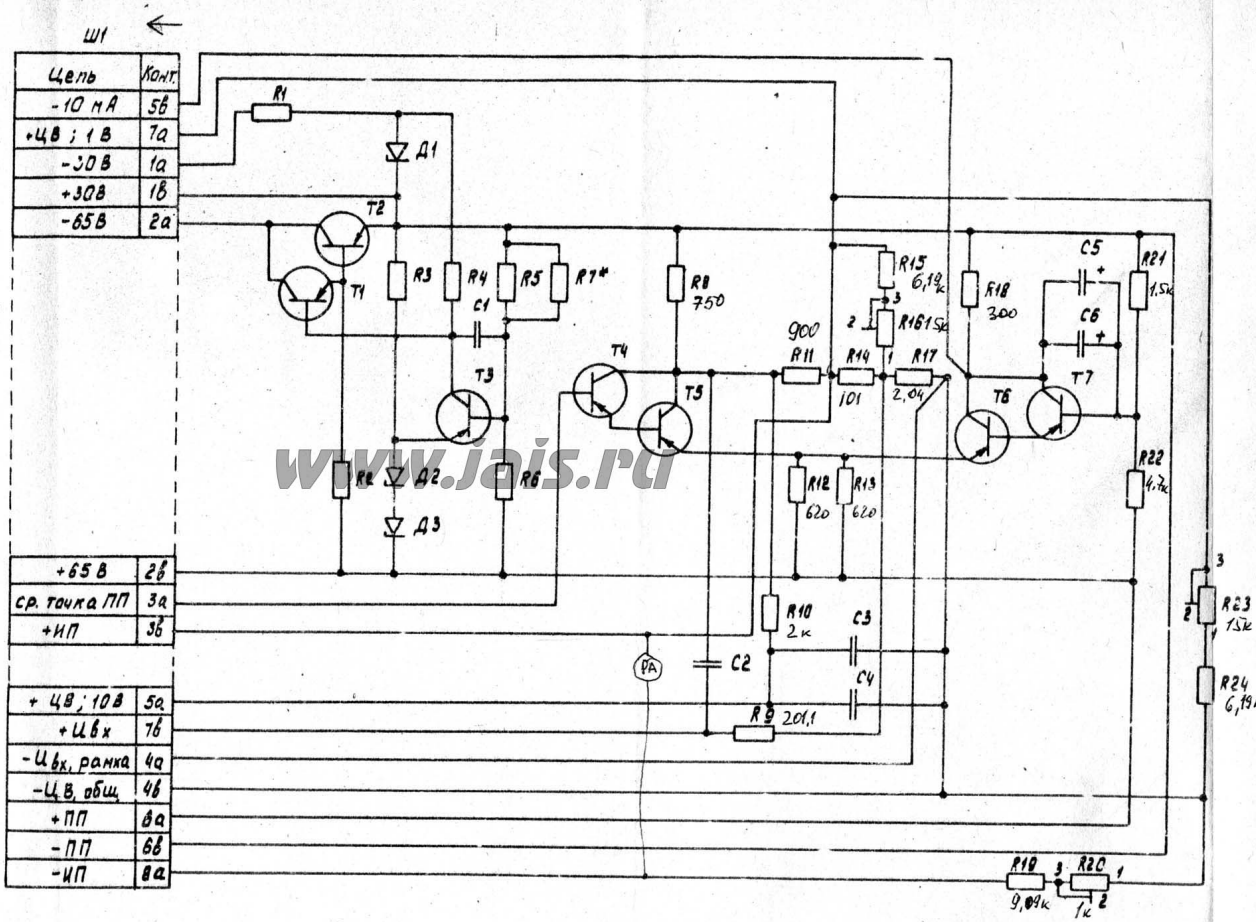

www.jais.ru

Поз. обозначение	Наименование	Кол.	Примечание
	Резисторы		
R1	МЛТ-0,5-16 кОм ± 10% ГОСТ 7113-77	1	
R2	МЛТ-0,5-20 кОм ± 10% ГОСТ 7113-77	1	
R3, R4	МЛТ-0,5-6,2 кОм ± 10% ГОСТ 7113-77	2	
R5	МЛТ-0,5-10 кОм ± 10% ГОСТ 7113-77	1	
R6	МЛТ-0,5-3 кОм ± 10% ГОСТ 7113-77	1	
R7*	МЛТ-0,5-4,7 кОм ± 10% ГОСТ 7113-77	1	3,9...5,6 кОм
R8	МЛТ-2-750 Ом ± 10% ГОСТ 7113-77	1	
R9	201,1 Ом ± 1% ПИ5.634.240-12	1	
R10	МЛТ-0,5-2 кОм ± 10% ГОСТ 7113-77	1	
R11	900 Ом ± 0,07% ПИ5.634.237-02	1	
R12, R13	МЛТ-с-620 Ом ± 10% ГОСТ 7113-77	2	
R14	101 Ом ± 0,1% ПИ5.634.237-01	1	
R15	С2-13-0,25-6,19 кОм ± 1% Б ОЖ0.467.036 ТУ	1	
R16	СП5-2-1Вт 1,5 кОм ± 5% ОЖ0.468.506 ТУ	1	
R17	2,04 кОм ± 0,1% ПИ5.634.237	1	
R18	МЛТ-2-300 Ом ± 10% ГОСТ 7113-77	1	
R19	С2-13-0,25-9,09 кОм ± 1% Б ОЖ0.467.036 ТУ	1	
R20	СП5-2-1Вт 1 кОм ± 5% ОЖ0.468.506 ТУ	1	
R21	МЛТ-0,5-1,5 кОм ± 10% ГОСТ 7113-77	1	
R22	МЛТ-0,5-4,7 кОм ± 10% ГОСТ 7113-77	1	
R23	СП5-2-1Вт 1,5 кОм ± 5% ОЖ0.468.506 ТУ	1	
R24	С2-13-0,25-6,19 кОм ± 1% Б ОЖ0.467.036 ТУ	1	
	Конденсаторы		
C1	К42У-2-160 В-0,47 мкФ ± 10% ОЖ0.462.082 ТУ	1	
C2	МБГО-2-160-2-II ОЖ0.462.023 ТУ	1	
C3, C4	МБГО-2-160-30-II ОЖ0.462.023 ТУ	2	
C5	К50-6-I-50В-10 мкФ ОЖ0.464.031 ТУ	1	
C6	К50-6-I-50В-20 мкФ ОЖ0.464.031 ТУ	1	
Д1...Д3	Стабилитрон полупроводниковый Д814Д аАС.336.207 ТУ	3	
Т1	Транзистор МП26Б ГОСТ 14830-75	1	

Поз. обозначение	Наименование	Кол.	Примечание
	Транзисторы		
Т2	П213Б СИ3.365.012 ТУ	1	
Т3, Т4	МП25А ГОСТ 14830-75	2	
Т5, Т6	П3Л6 ЩБ3.365.031 ТУ	2	
Т7	МП25А ГОСТ 14830-75	1	
Ш1	Колодка ножевая РП14-15 ЕС3.656.015 ТУ	1	

Изм.	Лист	№ докум.	Подп.	Дата	ПИ5.032.042Э3
Разраб.	Писарик			26.10.78	Усилитель измерительный У1 Схема электрическая принципиальная
Пров.	Скитовин			5.11.78	Лит. А; Масса; Масштаб
Т.контр.					Лист; Листов 1
Н.контр.	Хоменко			3.11.78	
Утв.	Линьков			4.11.78	

ПИ5.032.043 33

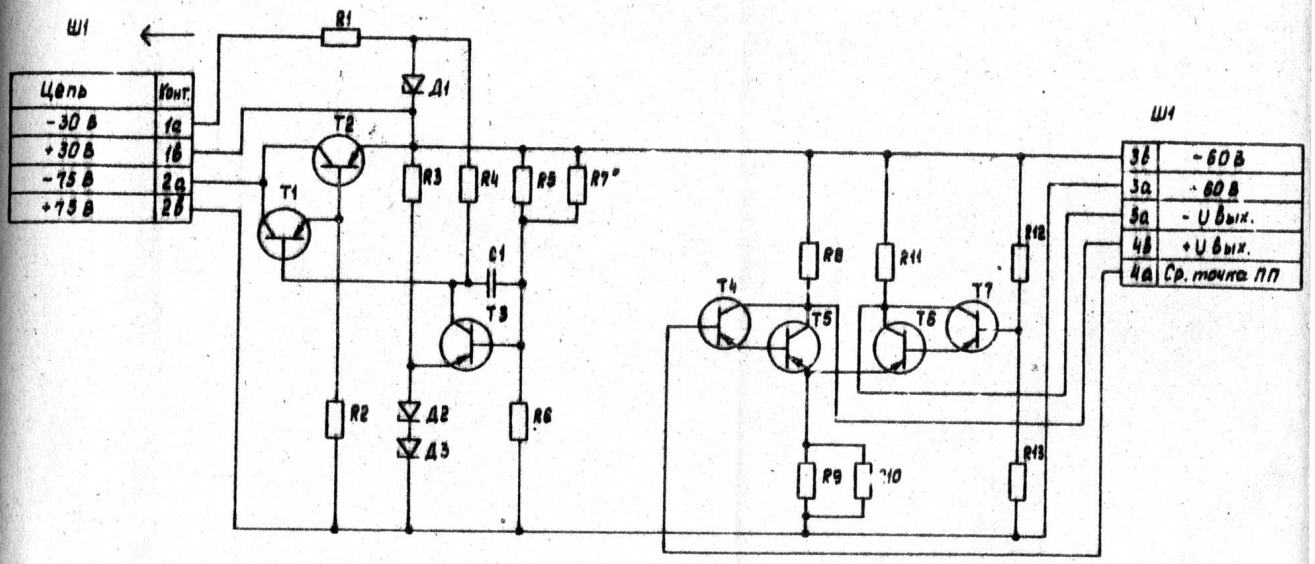

Поз. обозначение	Наименование	Кол.	Примечание
	Резисторы МЛТ ГОСТ 7113-77		
R1	МЛТ-0,5-1,6 кОм ±10%	1	
R2	МЛТ-0,5-20 кОм ±10%	1	
R3, R4	МЛТ-0,5-6,2 кОм ±10%	2	
R5	МЛТ-0,5-4,7 кОм ±10%	1	
R6	МЛТ-0,5-3 кОм ±10%	1	
R7*	МЛТ-0,5-18 кОм ±10%	1	15...22 кОм
R8	МЛТ-2-750 Ом ±10%	1	
R9, R10	МЛТ-2-620 Ом ±10%	2	
R11	МЛТ-2-200 Ом ±10%	1	
R12	МЛТ-0,[illegible]-7,5 кОм ±10%	1	
R13	МЛТ-0,5-4,7 кОм ±10%	1	
C1	Конденсатор К42У-2-160В-0,47мкФ±10%		
	ОЖО.462.082 ТУ	1	
Д1...Д3	Стабилитрон полупроводниковый Д814Д		
	аА0.336.207 ТУ	3	
	Транзисторы		
T1	МП26Б ГОСТ 14830-75	1	
T2	П213Б СИ3.365.012 ТУ	1	
T3	МП26А ГОСТ 14830-75	2	
T4	МП25А ГОСТ 14830-75	1	
T5, T6	П306 ЩБ3.365.031 ТУ	2	
T7	МП25А ГОСТ 14830-75	1	
Ш1	Колодка ножевая РП14-16		
	ЕС3.656.015 ТУ	1	

* Подбирают при регулировании

6	Зам	Мд 5435 1/16	[signature]	26.10.78
Изм	Лист	№ докум.	Подп.	Дата
Разраб.		Писарик	[signature]	26.10.78
Пров.		Скитович	[signature]	3.11.78
Т.контр.				
Гл.констр.		Хоменко	[signature]	3.11.78
Н.контр.		Миньков	[signature]	14.11.78
Утв.		Лозовик	[signature]	13.11.78

ПИ5.032.043 33

Усилитель САК
Схема электрическая принципиальная

Лит.	Масса	Масштаб
А		

Лист | Листов 1

ПИ5.037.00633

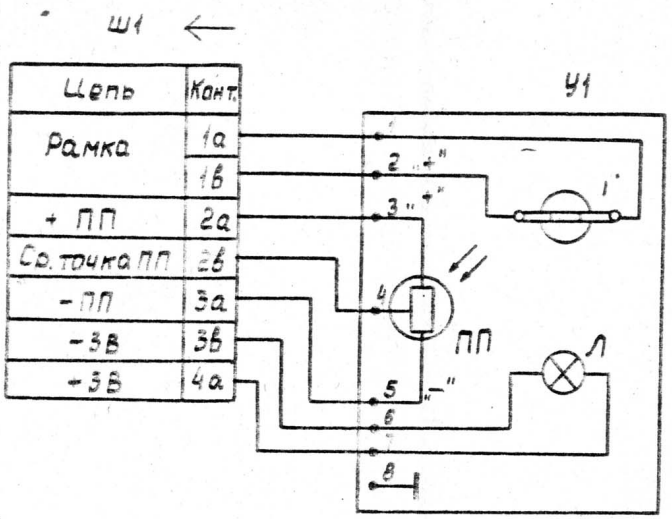

Поз. обозначение	Наименование	Кол.	Примечание
Ш1	Колодка ножевая РП14-10 ЕС3.855.015ТУ	1	
У1	Усилитель фотогальванометрический		
	(см. табл.)		
	ТУ25-04-504-74	1	

Обозначение	Шифр	У1
ПИ5.037.006	ФБ1	Ф117/11
-01	ФБ2	Ф117/12

5	Зам.	№2438		26.10.78
Изм.	Лист	№ докум.	Подп.	Дата
Разраб.	Писарик			26.10.78
Пров.	Скитович			3.11.78
Т.контр.				
Н.контр.	Хоменко			3.11.78
Н.контр.	Миньков			4.11.78
Утв.	Позовник			15.11.78

ПИ5.037.00633

Фотоблок ФБ
Схема электрическая принципиальная

Лит.	Масса	Масштаб
А		
Лист	Листов 1	

Копировал Формат А4

ПИ5.087.072 ЭЗ

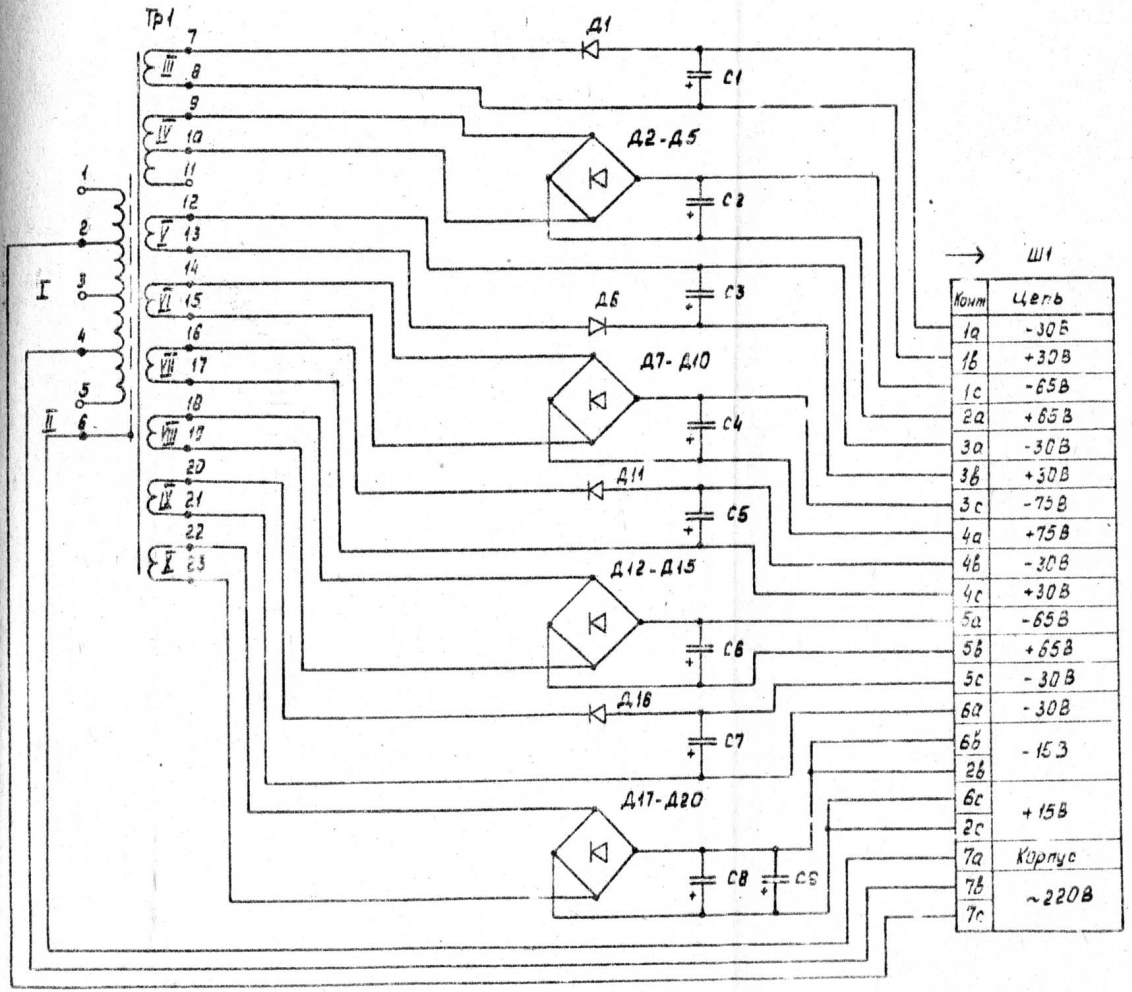

Поз. обозначение	Наименование	Кол.	Примечание
	Конденсаторы К50-3 ОЖО.464.042 ТУ		
С1	К50-3А-50-50	1	
С2	К50-3Б-100-100	1	
С3	К50-3А-50-50	1	
С4	К50-3Б-100-100	1	
С5	К50-3А-50-50	1	
С6	К50-3Б-100-100	1	
С7	К50-3А-50-50	1	
С8, С9	К50-3Б-25-1000	2	
Д1...Д16	Диод полупроводниковый Д226Б		
	ЩБ3.362.002 ТУ1	16	
Д17...Д20	Диод полупроводниковый Д242А		
	АО.336.206ТУ	4	
Тр1	Трансформатор ПИ[illegible].709.052	1	
Ш1	Колодка ножевая РП14-30		
	ЕС3.656.015 ТУ	1	

5	Зам	МДЕ 155 1/16	[illegible]	[illegible]
Изм	Лист	№ докум.	Подп.	Дата
Разраб		Писарик	[illegible]	[illegible]
Пров.		Скитович	[illegible]	3.11.78
Т.контр.				
Н.контр.		Хоменко	[illegible]	3.11.78
Н.контр.		Минькова	[illegible]	4.11.78
Утв.		Лозовик	[illegible]	[illegible]

ПИ5.087.072 ЭЗ

Блок питания БП

Схема электрическая принципиальная

Лит.	Масса	Масштаб
А		

Лист | Листов 1

Формат 22

Копировал: [illegible]

ПИ5.121.054Э3

Перв. примен. ПИ 5.121.05

Справ. №

Подп. и дата

Ш1

Цепь	Конт.
Пр1	4а
	3в
Тп1/5	1б
Тп1/4	1а
R2	2а
	3а
Тп1/8	2в
	4в

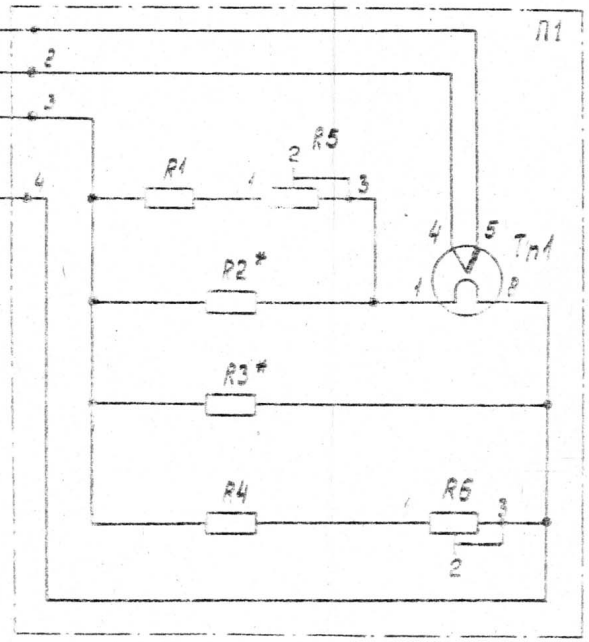

Поз. обозначение	Наименование	Кол.	Применение
Пр1	Предохранитель ПК-45-0,15 А		
	ГОСТ 5010-75	1	
Ш1	Колодка ножевая РП14-10 ЕС3.855.015ТУ	1	
	Плата ПИ 6.679.306		П1
	Резисторы		
R1	С2-13-0,25-511 Ом ± 1% -Б ОЖ0.467.036 ТУ	1	
R2*	27 Ом ± 0,2% МД5.634.267		16...27 Ом
R3*	1200 Ом ± 0,1% МД5.634.267-01		600...1200 Ом
R4	С2-13-0,25-6,25 кОм ±1% -Б ОЖ0.467.036 ТУ	1	
R5	СП5-1ВА 1Вт 100 Ом ±5% ОЖ0.468.505 ТУ	1	
R6	СП5-1ВА 1Вт 1кОм ±5% ОЖ0.468.505 ТУ	1	
Тп1	Термопреобразователь ТЭМ-1№ 868 ТУ	1	

*Подгоняются при регулировании.

8	Зам.	МД5435 1/4		26.10.78
Изм.	Лист	№ докум.	Подп.	Дата
Разраб.		Лисовик		26.10.78
Пров.		Скитович		13.11.78
Т.контр.				
Н.контр.		Хоменко		13.11.78
Н.контр.		Миньков		14.11.78
Утв.		Лозовик		13.11.78

ПИ5.121.054Э3

Блок термопреобразователя тока БТ
Схема электрическая принципиальная

Лит.	Масса	Масштаб
А		

Лист | Листов 1

Копировал: [signature]

Формат 12

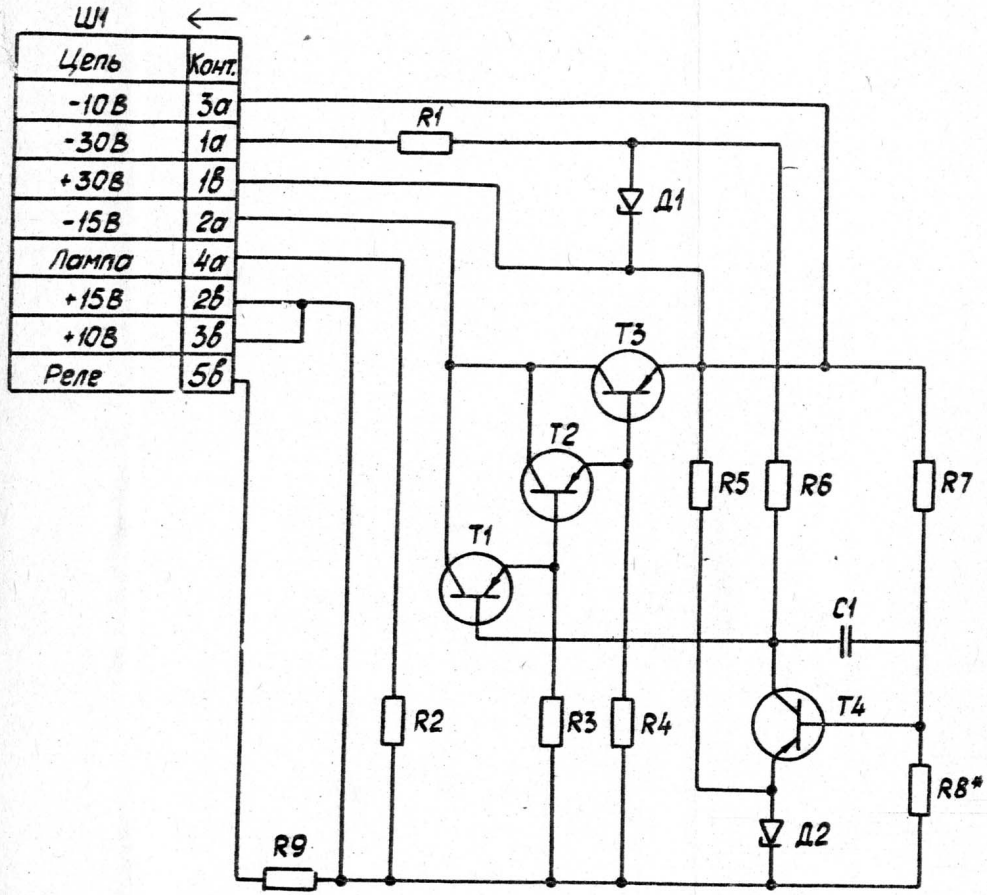

Поз. обозначение	Наименование	Кол.	Примечание
	Резисторы МЛТ ГОСТ 7113-77		
R1	МЛТ-0,5-1,6 кОм ± 10%	1	
R2	МЛТ-0,5-100 Ом ± 10%	1	
R3	МЛТ-0,5-6,8 кОм ± 10%	1	
R4	МЛТ-0,5-1,6 кОм ± 10%	1	
R5	МЛТ-0,5-430 Ом ± 10%	1	
R6	МЛТ-0,5-6,2 кОм ± 10%	1	
R7	МЛТ-2-200 Ом ± 10%	1	
R8*	МЛТ-0,5-820 Ом ± 10%	1	560 Ом... 1,5 кОм
R9	МЛТ-2-91 Ом ± 10%	1	
С1	Конденсатор К42У-2-160В-0,47 мкФ ± 10% ОЖО.462.082 ТУ	1	
	Стабилитроны полупроводниковые аА0.336.207 ТУ		
Д1	Д814Д	1	
Д2	Д814А	1	

* Подбирают при регулировании.

Поз. обозначение	Наименование			Кол.	Примечание
Т1, Т2	Транзистор	МП41А	ГОСТ 14948-73	2	
Т3	"	П213Г	СЦ3.365.012 ТУ	1	
Т4	"	МП41А	ГОСТ 14948-73	1	
Ш1	Колодка ножевая РП14-16				
	ЕС3.656.015 ТУ			1	

5	Зам.	МЭ 5435 '46		26.10.78
Изм.	Лист	№ докум.	Подп.	Дата
Разраб.		Писарик		26.10.78
Пров.		Скитович		1.11.78
Т. контр.				
Гл. констр.		Хоменко		3.11.78
Н. контр.		Миньков		14.11.78
Утв.		Лозовик		15.11.78

ПИ5.123.080Э3

Стабилизатор напряжения СН-10
Схема электрическая принципиальная

Лит.	Масса	Масштаб
А		
Лист	Листов 1	

Копировал

Формат А2

Инв. № подл. | Подп. и дата | Взам. инв. № | Инв. № дубл. | Подп. и дата

ПИ5.123.081Э3

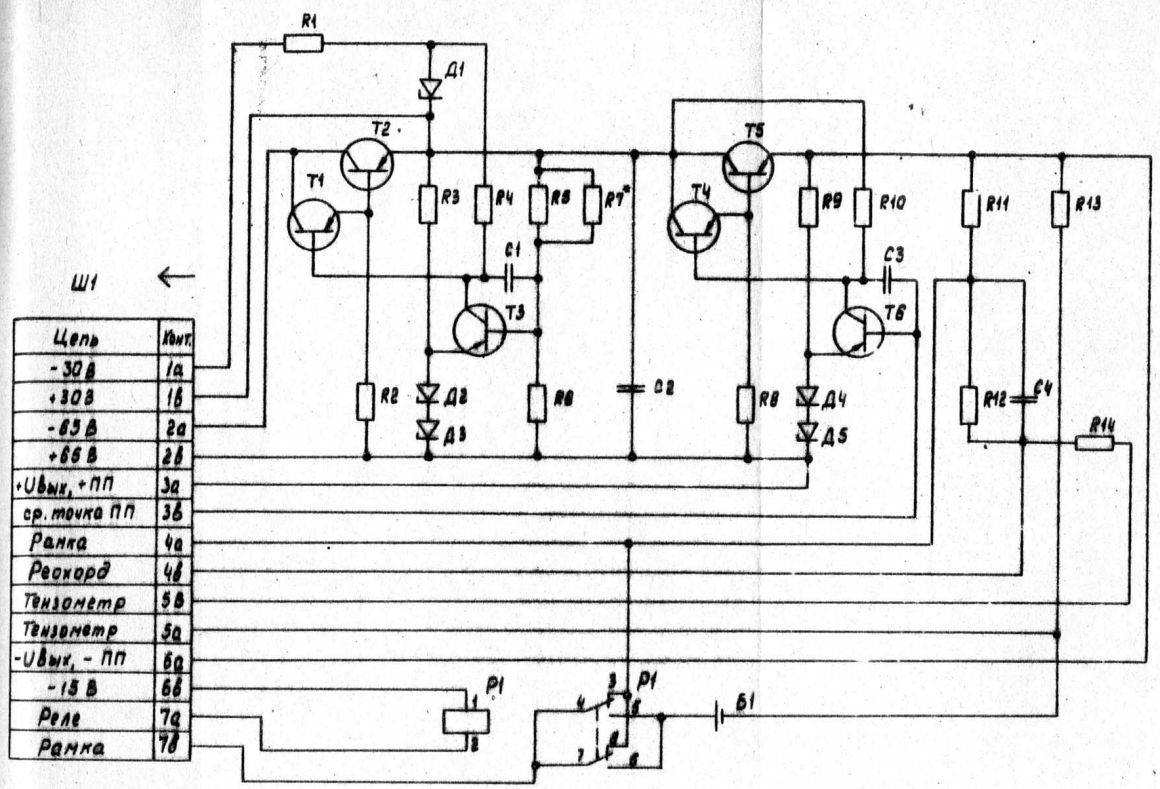

Цепь	Конт.
-30 В	1а
+30 В	1б
-65 В	2а
+65 В	2б
+Uвых, +ПП	3а
ср. точка ПП	3б
Рамка	4а
Реохорд	4б
Тензометр	5б
Тензометр	5а
-Uвых, -ПП	6а
-15 В	6б
Реле	7а
Рамка	7б

Поз. обозначение	Наименование	Кол.	Примечание
Р1	Реле РЭС-9 РС0.452.045 ТУ РС4.524.202 П2	1	
Ш1	Колодка ножевая РП 14-16 ЕС3.656.015 ТУ	1	

Поз. обозначение	Наименование	Кол.	Примечание
	Резисторы МЛТ-0,5 ГОСТ 7113-77		
R1	МЛТ-0,5-1,6 кОм ± 10%	1	
R2	МЛТ-0,5-20 кОм ± 10%	1	
R3, R4	МЛТ-0,5-6,2 кОм ± 10%	2	
R5	МЛТ-0,5-7,5 кОм ± 10%	1	
R6	МЛТ-0,5-3 кОм ± 10%	1	
R7*	МЛТ-0,5-4,7 кОм ± 10%	1	3,9...5,6 кОм
R8	МЛТ-0,5-20 кОм ± 10%	1	
R9	МЛТ-0,5-4,3 кОм ± 10%	1	
R10	МЛТ-0,5-5,1 кОм ± 10%	1	
R11	Резистор 2629 Ом ± 0,1% ПИ5.634.238-01	1	
R12	" 2250 Ом ± 0,1% ПИ5.634.238	1	
R13	" 1338[illegible] Ом ± 0,1% ПИ5.634.238-03	1	
R14	" 4300 Ом ± 0,1% ПИ5.634.238-02	1	
	Конденсаторы ОЖО.462.082 ТУ		
C1	К42У-2-160В-0,47 мкФ ± 10%	1	
C2	К42У-2-160В-1мкФ ± 10%	1	
C3	К42У-2-160В-0,47мкФ ± 10%	1	
C4	К42У-2-160В-1мкФ ± 10%	1	
Б1	Элемент РЦ 65 ГОСТ 12537-76	1	
	Стабилитроны полупроводниковые а АО.336.207 ТУ		
Д1...Д3	Д814Д	3	
Д4...Д5	Д814В	2	
	Транзисторы		
T1	МП25Б ГОСТ14830-75	1	
T2	П213Б СИ3.365.012 ТУ	1	
T3	МП25А ГОСТ14830-75	1	
T4	МП41А ГОСТ14948-73	1	
T5	П213Б СИ3.365.012 ТУ	1	
T6	МП25А ГОСТ14830-75	1	

* Подбирают при регулировании

Б	Зам.	Мд 9435 1/16		26.10.78
Изм.	Лист	№ докум.	Подп.	Дата
Разраб.		Писарик		26.10.78
Пров.		Скитович		3.11.78
Т. контр.				
Гл. контр.		Хоменко		3.11.78
Н. контр.		Миньков		14.11.78
Утв.		Лозовик		13.11.78

ПИ5.123.081Э3

Стабилизатор напряжения СН-40
Схема электрическая принципиальная

Лит.	Масса	Масштаб
А		

Лист | Листов 1

Копировал: [illegible] Формат 22