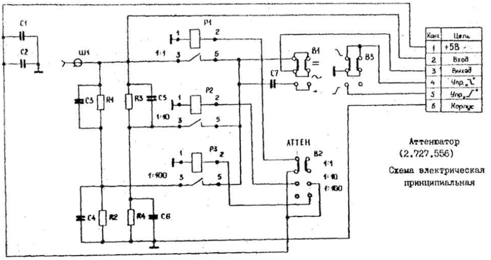
Ш1
С1
С2
С3
С4
С5
С6
С7
R1
R2
R3
R4
Р1
Р2
Р3
1:1
1:10
1:100
В1
В2
В3
АТТЕН
Конт
Цепь
1 +5В
2 Вход
3 Выход
4 Упр.
5 Упр.
6 Корпус

Аттенюатор
(2.727.556)
Схема электрическая
принципиальная

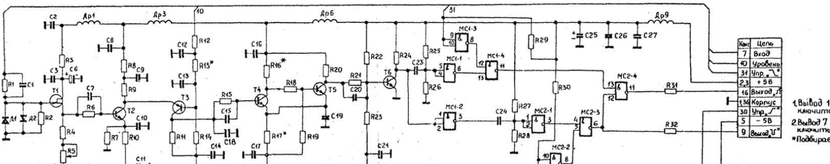
Др1
Др2
Др3
Др4
Др5
Др6
Др7
Др8
Др9
Т1
Т2
Т3
Т4
Т5
Т6
МС1-1
МС1-2
МС1-3
МС1-4
МС2-1
МС2-2
МС2-3
МС2-4
Конт
Цепь
7 Вход
10 Уровень
31 Упр.
2,3 +5В
16 Выход
13б Корпус
30 Упр.
5 -5В
9 Выход U
1.Вывод 1
ключит
2.Вывод 7
ключит
*Подбирае

Усилитель (2.035.200)
Схема электрическая принципиальная

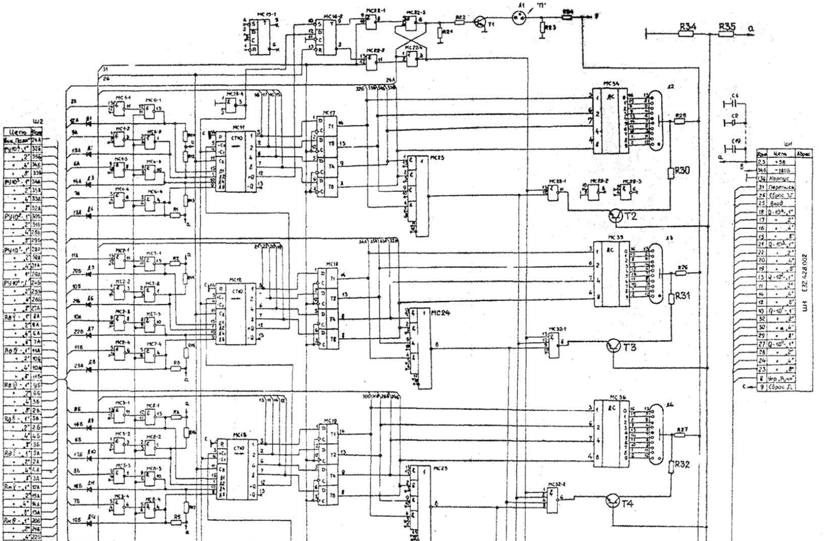
Ш2
Цепь
Конт
МС11
МС12
МС13
МС17
МС18
МС19
МС23
МС24
МС25
МС34
МС35
МС36
СТ10
Т1
Т2
Т3
Т4
R23
R24
R26
R27
R30
R31
R32
R34
R35
Ш1
Е32.428.002
+5В
-180В
Корпус
Перепись
Сброс
Вход
Упр. Ручн
Сброс

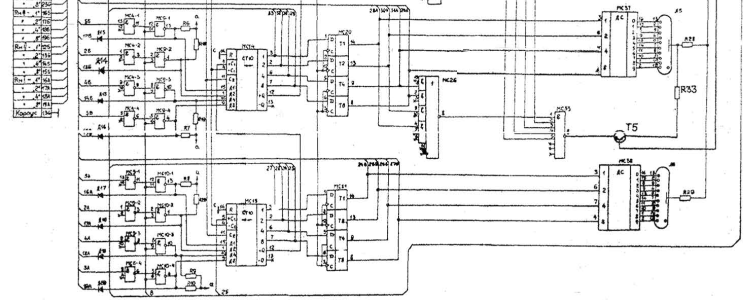
МС4-1
МС9-1
МС4-2
МС9-2
МС4-3
МС9-3
МС4-4
МС9-4
МС14
СТ10
МС20
МС26
МС37
МС33
Т5
R33
МС15
МС31
МС38
МС8-1
МС10-1
МС10-4
Корпус

СЧЕТЧИК С ПРЕДВАРИТЕЛЬНОЙ УСТАНОВКОЙ
(3.056.166)
Схема электрическая принципиальная

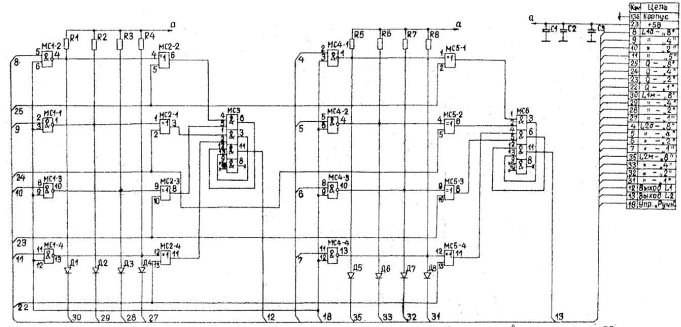
MC1-2
MC1-1
MC1-3
MC1-4
R1
R2
R3
R4
MC2-2
MC2-1
MC2-3
MC2-4
MC3
Д1
Д2
Д3
Д4
MC4-1
MC4-2
MC4-3
MC4-4
R5
R6
R7
R8
MC5-1
MC5-2
MC5-3
MC5-4
MC6
Д5
Д6
Д7
Д8
C1
C2
C3
a
30
29
28
27
12
18
35
33
32
31
13

Конт	Цепь
136	Корпус
23	+5В
8	L1д – „8"
9	" „4"
10	" „2"
11	" „5"
25	Q – „8"
24	Q – „4"
23	Q – „2"
22	Q – „1"
30	L1м – „8"
29	" – „4"
28	" – „2"
27	" – „1"
4	L2д – „8"
5	" – „4"
6	" – „2"
7	" – „1"
35	L2м – „8"
33	" – „4"
32	" – „2"
31	" – „1"
12	Выход L1
13	Выход L2
18	Упр. „Ручн.

14 контакты всех микросхем – +5В.
7 контакты всех микросхем – корпус.

Устройство сравнения (3.051.079)
Схема электрическая принципиальная

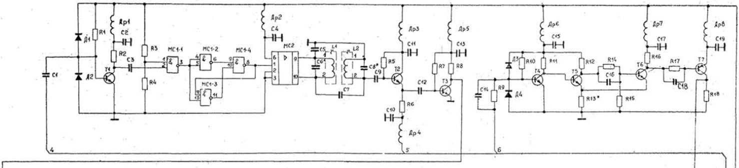
Д1
Д2
R1
Др1
C2
R2
T1
C3
R3
R4
C1
MC1-1
MC1-2
MC1-3
MC1-4
MC2
Др2
C4
C5
C6
C7
L1
L2
C8
C9
R5
T2
Др3
C11
C10
R6
Др4
C12
R7
R8
T3
Др5
C13
Д3
Д4
R9
C14
R10
R11
T4
R12
T5
R13
R14
C16
R15
Др6
C15
R16
T6
Др7
C17
R17
C18
T7
Др8
C19
R18
4
5
6

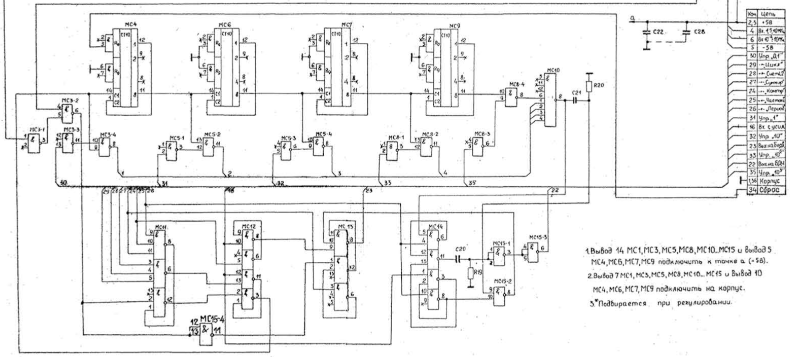
МС4
МС6
МС7
МС9
СТ10
МС3-1
МС3-2
МС3-3
МС3-4
МС5-1
МС5-2
МС5-3
МС5-4
МС8-1
МС8-2
МС8-3
МС8-4
МС10
С21
R20
С22
С28
а
МС11
МС12
МС13
МС14
МС15-1
МС15-2
МС15-3
МС15-4
С20
R19
Кон
Цепь
2,3 +5В
4 Вх. 1,5,10 МГц
6 Вх. 10⁻¹; 10 МГц
5 -5В
30 Упр. „0,1"
29 -„- „Цикл"
28 -„- „Счет 1,2"
27 -„- „Суммир"
24 -„- „Контр"
25 -„- „Частота"
26 -„- „Период"
31 Упр. „1"
16 Вх. с усил.
32 Упр. „10"
23 Вых на бл. дв.
33 Упр. „10²"
22 Вых на БДИ
35 Упр. „10³"
1,36 Корпус
34 Сброс

1.Вывод 14 МС1, МС3, МС5, МС8, МС10...МС15 и вывод 5 МС4, МС6, МС7, МС9 подключить к точке а (+5В).
2.Вывод 7 МС1, МС3, МС5, МС8, МС10...МС15 и вывод 10 МС4, МС6, МС7, МС9 подключить на корпус.
3.*Подбирается при регулировании.

БЛОК ДЕКАДНЫХ ДЕЛИТЕЛЕЙ (2.208.360) Схема электрическая принципиальная

www.jais.ru

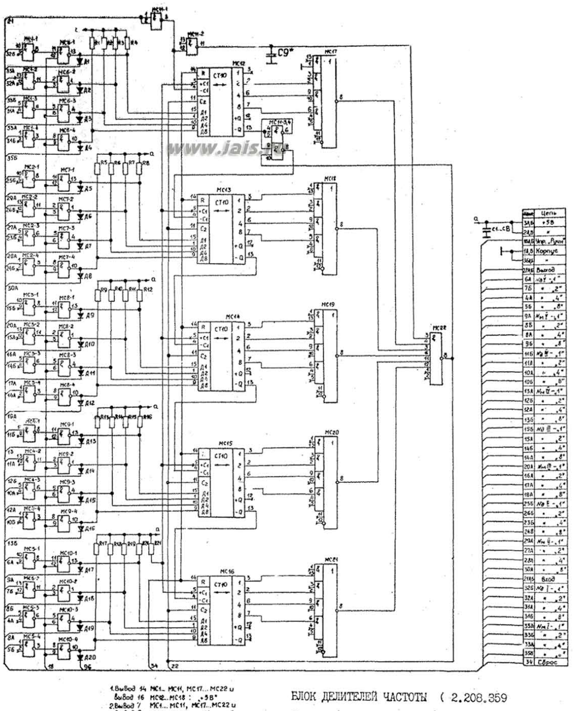
МС11-1
МС11-2
МС11-3,4
С9*
МС12
МС13
МС14
МС15
МС16
СТ10
МС17
МС18
МС19
МС20
МС21
МС22
R1 R2 R3 R4
R5 R6 R7 R8
R9 R10 R11 R12
R13 R14 R15 R16
R17 R18 R19 R20 R21
Д1 Д2 Д3 Д4 Д5 Д6 Д7 Д8 Д9 Д10
Д11 Д12 Д13 Д14 Д15 Д16 Д17 Д18 Д19 Д20
а
С1...С8
Кон
Цепь
3А,Б +5В
24А,Б "
15А,Б Упр. „Ручн"
1А,Б Корпус
36А,Б "
22А,Б Выход
6А № Ӯ - „1"
7Б " „2"
4А " „4"
5Б " „8"
9А Nм Ӯ - „1"
8Б " „2"
8А " „4"
9Б " „8"
11Б № Ⅳ - „1"
11А " „2"
10А " „4"
10Б " „8"
13А Nм Ⅳ - „1"
12Б " „2"
12А " „4"
13Б " „8"
19Б № Ⅲ - „1"
15А " „2"
14Б " „4"
14А " „8"
20А Nм Ⅲ - „1"
16А " „2"
17А " „4"
18А " „8"
25Б № Ⅱ - „1"
26Б " „2"
23Б " „4"
24Б " „8"
29А Nм Ⅱ - „1"
27А " „2"
28А " „4"
30А " „8"
21А,Б Вход
32Б № Ⅰ - „1"
32А " „2"
31А " „4"
31Б " „8"
35А Nм Ⅰ - „1"
33Б " „2"
33А " „4"
35Б " „8"
34 Сброс

1.Вывод 14 МС1...МС11, МС17...МС22 и
вывод 16 МС12...МС18 : „+5В"
2.Вывод 7 МС1...МС11, МС17...МС22 и
вывод 8 МС12...МС16 - „Корпус"

БЛОК ДЕЛИТЕЛЕЙ ЧАСТОТЫ (2.208.359

Схема электрическая принципиальная

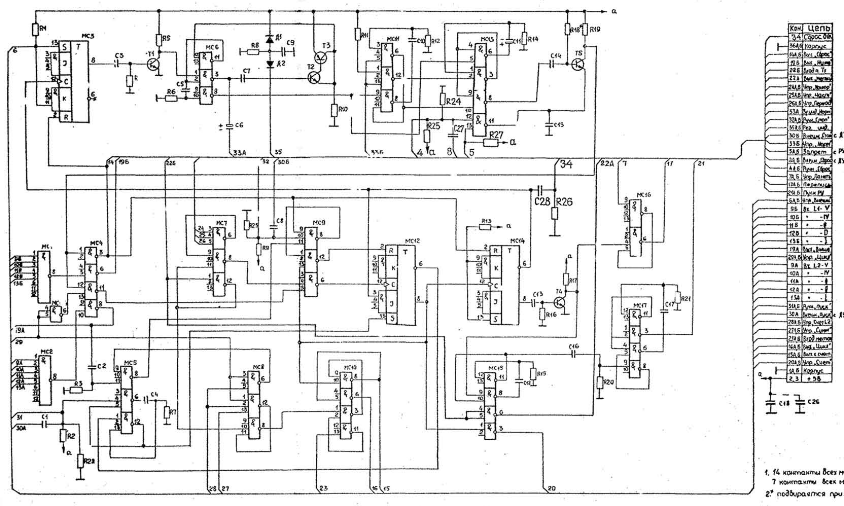
МС1
МС2
МС3
МС4
МС5
МС6
МС7
МС8
МС9
МС10
МС11
МС12
МС13
МС14
МС15
МС16
МС17
Конт.
Цепь
34
Сброс бол.
36А,Б
Корпус
+5В
С18
С26
1. 14 контакты всех м
7 контакты всех м
2* подбирается при

БЛОК АВТОМАТИКИ (2.070.083) Схема электрическая принципиальная

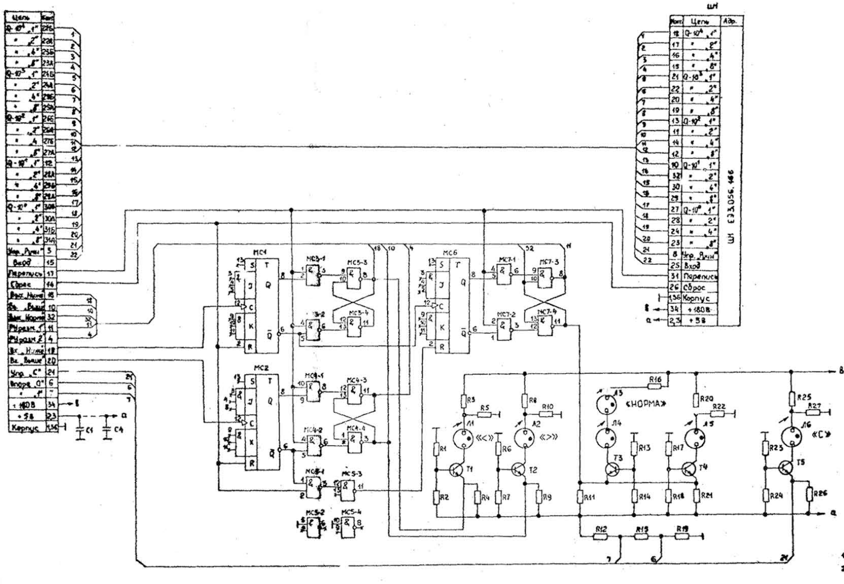
Цепь
Конт
Упр. „Ручн"
Вход
Переписъ
Сброс
Вых. Нижн
Вх. Выше
Упр. „С"
+180В
+5В
Корпус
С1
С4
ШН
Конт.
Цепь
Адр.
ШН Е33.056.486
МС1
МС2
МС6
МС3-1
МС3-2
МС3-3
МС3-4
МС4-1
МС4-2
МС4-3
МС4.4
МС5-1
МС5-2
МС5-3
МС5-4
МС7-1
МС7-2
МС7-3
МС7-4
Л1
Л2
Л3
Л4
Л5
Л6
«<»
«>»
«НОРМА»
«С»
Т1
Т2
Т3
Т4
Т5

УСТРОЙСТВО ИНДИКАЦИИ (2.428.002). Схема электрическая принципиальная.

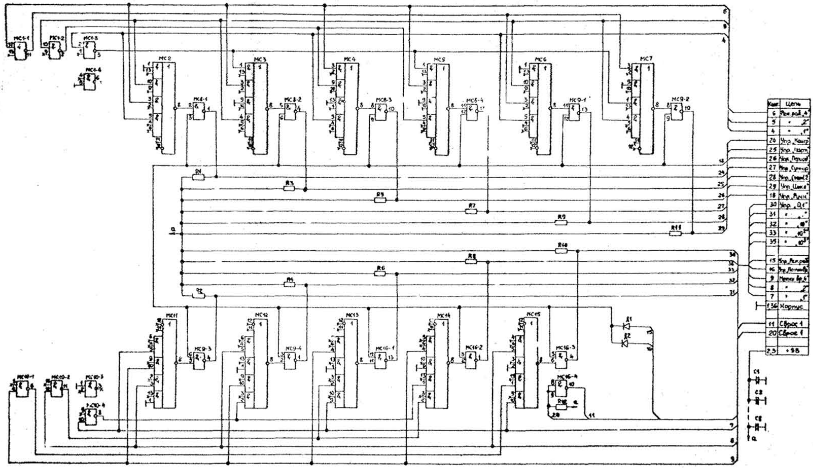
MC1-1
MC1-2
MC1-3
MC1-4
MC2
MC3
MC4
MC5
MC6
MC7
MC8-1
MC8-2
MC8-3
MC8-4
MC9-1
MC9-2
MC9-3
MC9-4
MC10-1
MC10-2
MC10-3
MC10-4
MC11
MC12
MC13
MC14
MC15
MC16-1
MC16-2
MC16-3
MC16-4
R1
R2
R3
R4
R5
R6
R7
R8
R9
R10
R11
R12
Д1
Д2
C1
C2
C3
Конт. | Цепь
6 | Реж. раб. „4"
5 | „ „2"
4 | „ „1"
24 | Упр. „Контр."
25 | Упр. „Част."
26 | Упр. „Период"
27 | Упр. „Суммир."
28 | Упр. „Счет 2"
29 | Упр. „Цикл"
18 | Упр. „Ручн."
30 | Упр. „0,1"
31 | „ „1"
32 | „ „10"
33 | „ „10²"
35 | „ „10³"
15 | Упр. Реж. раб.
16 | Упр. Логич. бр.
9 | Метки вр. „4"
8 | „ „2"
7 | „ „1"
1, 36 | Корпус
11 | Сброс 1
20 | Сброс 1
2, 3 | +5В

ДЕШИФРАТОР (3.085.274). Схема электрическая принципиальная

1 Выводы 14 всех микросхем - +5В.
2 Выводы 7 всех микросхем - корпус

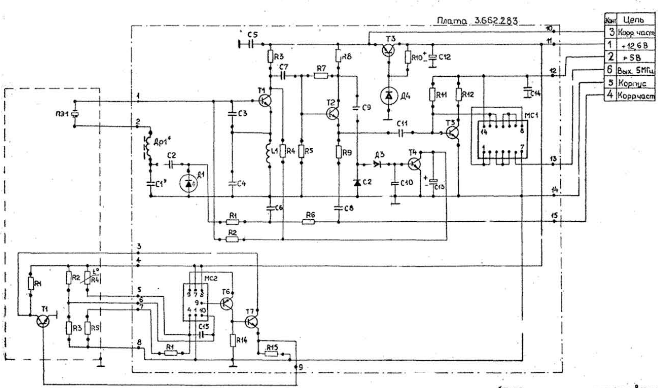
Плата 3.662.283
Конт. | Цепь
3 | Корр. част.
1 | +12,6 В
2 | +5В
6 | Вых. 5МГц
5 | Корпус
4 | Корр. част.
ПЭ1
Др1*
C1*
C2
C3
C4
C5
C6
C7
C8
C9
C10
C11
C12
C13
C14
C15
Д1
Д3
Д4
L1
R1
R2
R3
R4
R5
R6
R7
R8
R9
R10*
R11
R12
R14
R15
T1
T2
T3
T4
T5
T6
T7
MC1
MC2
t°

*Подбирается при регулировании.

ГЕНЕРАТОР ОПОРНЫЙ (3.261.069)
Схема электрическая принципиальная

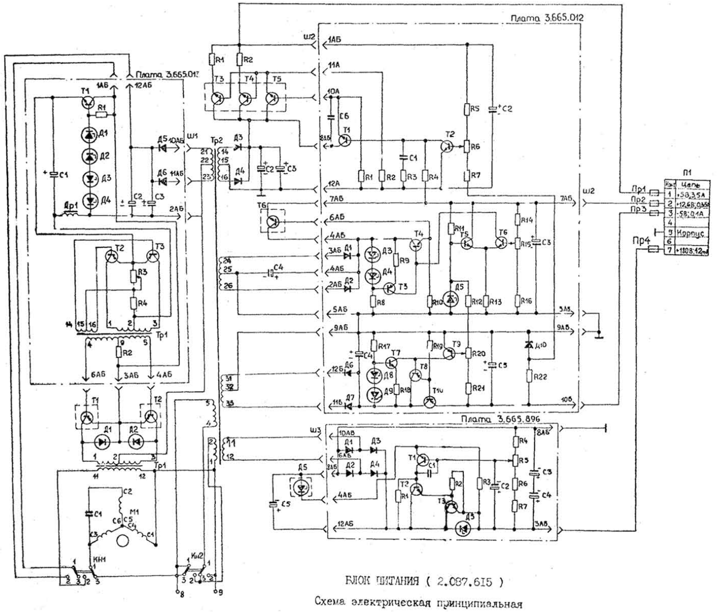
Плата 3.665.012
Плата 3.665.017
Плата 3.665.896
Ш1
Ш2
Ш3
Тр1
Тр2
М1
Кн1
Кн2
Др1
П1
Пр1
Пр2
Пр3
Пр4
Конт.
Цепь
1 +5В;3,5А
2 +12,6В;0,35А
3 -5В;0,1А
4
5 Корпус
6
7 +180В;12мА

БЛОК ПИТАНИЯ (2.087.615)

Схема электрическая принципиальная

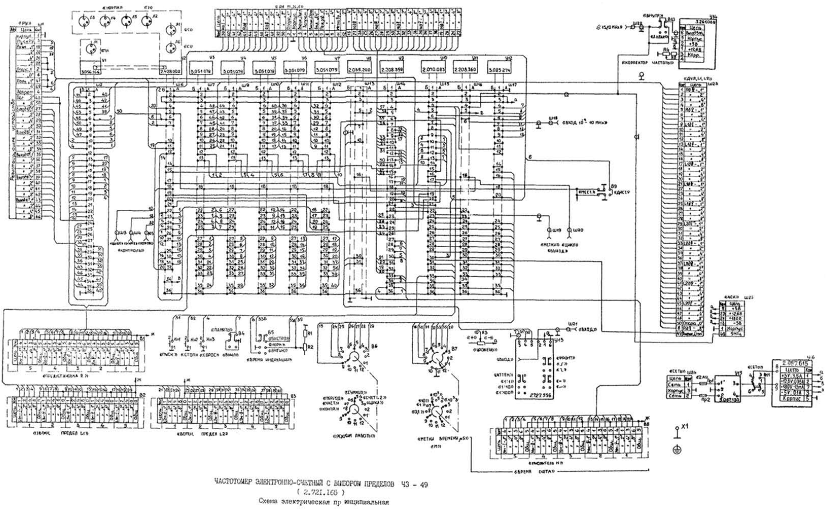
«РУ»
«КОНТРОЛЬ»
«ВНУТР.»
«КОРРЕКТОР ЧАСТОТЫ»
«ВХОД 10 – 10 МНz»
«МЕТКИ» «ЦИКЛ»
«ВЫХОД»
«ПУСК» «СТОП» «СБРОС» «ВЫКЛ»
«ПАМЯТЬ»
«ВРЕМЯ ИНДИКАЦИИ»
«УРОВЕНЬ»
«ВХОД»
2727 556
«ПРЕДУСТАНОВКА N»
«НИЖН. ПРЕДЕЛ L1»
«ВЕРХН. ПРЕДЕЛ L2»
«РЕЖИМ РАБОТЫ»
«МЕТКИ ВРЕМЕНИ µS»
«ВРЕМЯ СЧЕТА»
«СЕТЬ»
2.087.615
Цепь
Конт
+5V; 3,5A
+12,6V; 0,35A
+180V; 12mA
-5V; 0,1A
Корпус
Х1

ЧАСТОТОМЕР ЭЛЕКТРОННО-СЧЕТНЫЙ С ВЫБОРОМ ПРЕДЕЛОВ Ч3 - 49

(2.721.165)

Схема электрическая пр инципиальная